BONSAI REAL
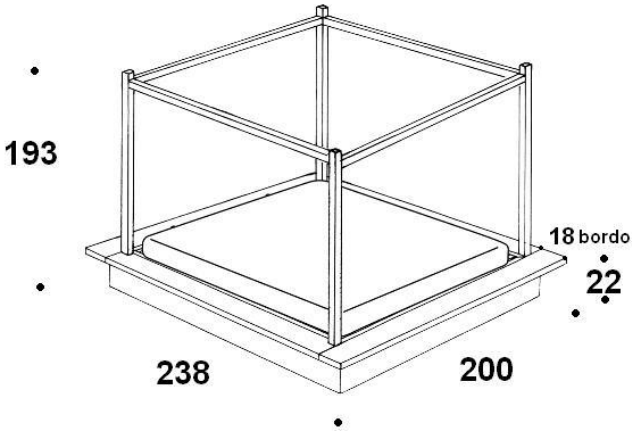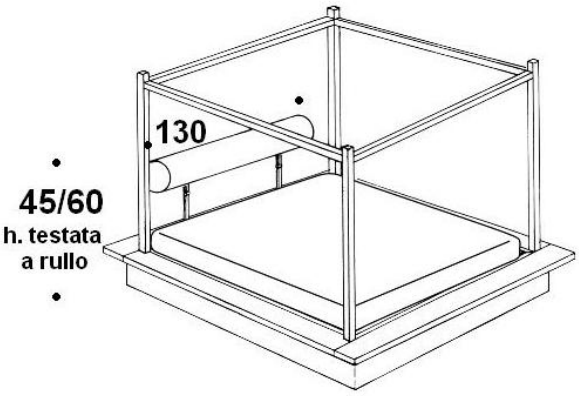
Notteblu MILANO